LaserPecker

LaserPecker LP5

使用说明书 | User Manual | 使用說明書
取扱説明書 | 사용자매뉴얼

v1.0

もくじ

安全上のご注意 33

ソフトウェアのダウンロード 35

パッケージ内容 36

組み立て方法 37

各部の名称 40

準備 41

アプリに接続する 42

使い方 44

メンテナンス 46

製品仕様 47

免責事項 48

安全上のご注意

1 使用上のご注意

・本製品をご利用になる場合では、必ずこの記事および法律に従って本製品を利用してください。
・ご利用になる前、この記事を深く読み、指示に厳密に従って本製品を利用してください。
・事故を防ぐために子供や障害者および未経験者には使用させないでください。
・清潔で安定した水平な場所に設定してください。
・作業環境を乾燥した状態に保ち、十分に換気し、50 ～ 95°F (10 ～ 35°C) および湿度 10 ～ 95% に環境制御してください。
・動作中は機械から目を離さないようにしてください。

次のような状況が発生した場合は、直ちに使用を中止し、電源を切ってください:
・機械から焦げ臭いが感じられます。
・雕刻素材から火や火花が見つかった場合。
・機械または部品が損傷しているか、故障しているように見える場合。
・明確な理由もなく、機械の動作が予期せず停止した場合。
・機械から異常な音、煙、異常な光が出ている場合。

2 レーザー安全についてのご注意

・LP5 Basic はクラス 4 のレーザー光の安全基準です。 LP5とLP5安全カバーでロックすると、安全基準はクラス 1 になります。
・作業中のレーザーとその反射は、急速に火災、火傷、永久的な視力障害を引き起こす可能性があります。 通常の状況では、レーザーは動作中に保護カバーまたは安全カバーによってブロックされます。 機械を使用する前に、保護カバーまたは安全カバーが正しく取り付けられていることを確認してください。 対象物を完全に覆うことができない場合は、レーザー用保護めがねを着用する必要があります 。
レーザー光線から目を守ることができます。
・動作中、彫刻または切断される材料から有毒、有害なガスや煙が放出される可能性があります。彫刻および切断素材の種類と組成によっては、これらの

安全上のご注意

排出物は健康や環境上のリスクを引き起こす可能性があります。 安全のために、発生する有毒、有害なガスや煙を効果的に吸収し、濾過するため、本機を空気清浄機と併用することをお勧めします。

・動作中のレーザーが容易に偏りまたは反射される可能性があり、結露、ほこりっぽい、または高い EMIの 環境条件ではこのレーザーを使用しないでください。

③ 電気のご注意

・安定で互換性のある電源を備えた場合でのみ本製品を使用してください。 本製品には 24V/7.5A の電源アダプターが必要です。 互換性のある電源アダプターを使用しないと、機械が故障する可能性があります。

・電子部品を濡らさないでください。清潔、調整、メンテナンス、修理を行う前に必ず機械の電源を完全に切ってください。

警告ラベル

警告および指示標識は、操作前または操作中に人身傷害または機械への損傷が生じる可能性がある場所にラベルが貼られています。 標識が破損または紛失した場合は、直ちに交換してください。 次のテンプレートを使用して、必要な標識を印刷できます。

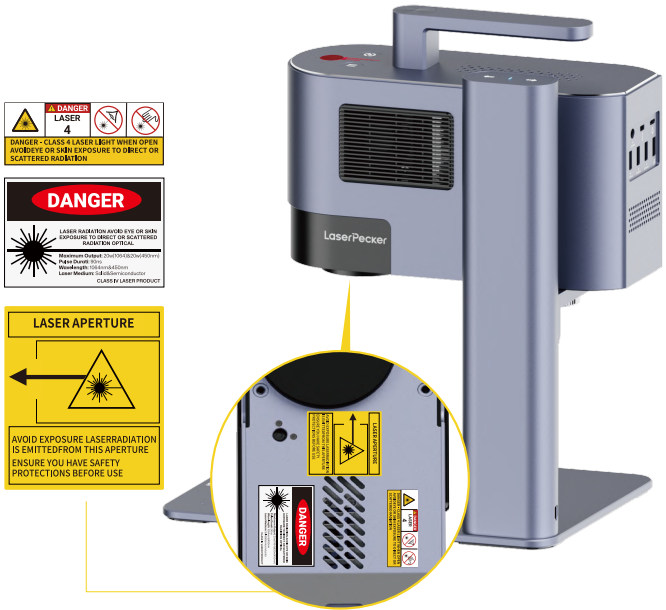

ソフトウェアのダウンロード

アプリのダウンロード

QRコードから LaserPeckerデザインスペースアプリをダ ウンロードできます。

ガイドに従い、アプリ内の警告・注意事項を深くお読みください。

LaserPeckerデザインスペース

PCソフトウェアをダウンロードする

https://jp.laserpecker.net/pages/softwareにアクセスして PC ソフトウェアをダウンロードしてください。

サポート

お問い合わせ

製品についてのご意見とご不明な点等がございましたら、下記の方法でお気軽にお問い合わせください。サポートメールアドレス:support@laserpecker.com

YouTube: @LaserPecker

Facebook Group: @LP5 Official Group

ビデオのガイド

製品の使用方法については、以下の QR コードをスキャンしてください。

パッケージ内容

台座底板×1

取扱説明書×1

素材セット×1

電源ケーブル×1

電源アダプター×1

排煙ダクトアダプター×1

L型簡易治具×2

ケーブル1.5m×1本、
0.6m×1本

レーザー用保護めがね×1

本体×1

電動スタンド×1

排煙ダクト×1

円錐型の保護カバー×1

ツールボックス×1

USBメモリ×1

六角レンチ H1.5×1 H2×1 H2.5×1
M4×10ネジ×4

セキュリティキー×2

組み立て方法

電動スタンドを組み立てる

1 六角レンチ H2.5 を使用して、台座底板に 4 本の M4×10 ネジを取り付け、電動スタンドを固定します。

2 下側のネジを左回りに回して、レーザー本体を電動スタンドに取り付けます。

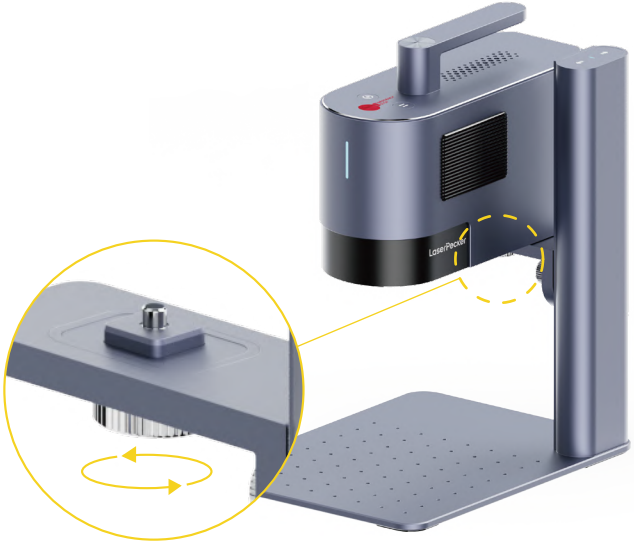

組み立て方法

円錐型の保護カバーの取り付け

1 円錐型の保護カバーを本体の下に置きます。保護カバー上部の2 本のネジを締めて、カバーを本体に固定します。
レンズには絶対に触れないでください。

2 正面のオレンジフィルターを取り付けます。

組み立て方法

ケーブルの接続

電源ケーブルと電源アダプターを電源に接続します。

円錐型の保護カバーをレーザー本体のUSBポートに接続します。

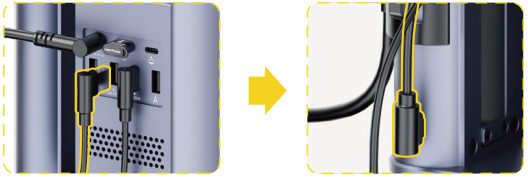

0.6m のケーブルの片端を本体の電源出力ポートに接続します。末端を電動スタンドの電源入力ポートに接続します。

各部の名称

1. DC電源ポート
2. セキュリティキー
3. パソコン接続用の USB-Cポート
4. USBポート (アクセサリ用)
5. USBポート (電動スタンド用)
6. USBポート (円錐型の保護カバー用)
7. USBメモリのUSB端子

本体表示ランプ

- 黄色点灯: 電源が入ります
- 白色の点滅: ネットワークに接続されていません
- 白色の点灯: ネットワークのペアリングの準備が完了
- 青色の点滅: ネットワークに接続済み
- 青色の点灯: ソフトウェアに接続済み
- 緑色の点滅: ファイルが転送中
- 緑色の点灯: 彫刻作業中
- 赤色の点灯：非常停止で切断された
- 赤と青の交互点滅: ファームウェアが更新中

ご使用前に

セキュリティキーを確認する

ご使用前に、セキュリティ キーが正しく挿入されていることを確認してください。

セキュリティキーが挿入されていない場合、マシンは動作しません。アプリにエラープロンプトが表示されます。

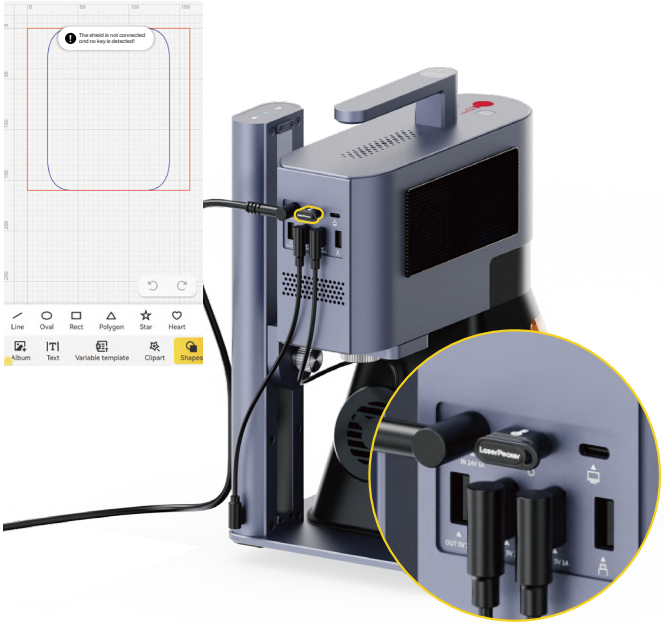

排煙ダクトの取付

保護カバーには排気ファンが付いていて、排煙ダクトの取付に接続したり、空気清浄機と一緒に使用できます。

※空気清浄機は別売品で、オンラインショップでお買い求めください。

アプリに接続

Wi-Fi 経由でアプリに接続します (Wi-Fiの初期設定またはネットワークを変更します)

LaserPeckerデザインスペースアプリを開いて、右上の「＋」をクリックし、機種「LP5」を選択し、設備のWi-Fiネットワークの設定手順に従ってください。

レーザー彫刻機とスマホの両方が同じ 2.4GHz WiFi ネットワークにある必要があります。

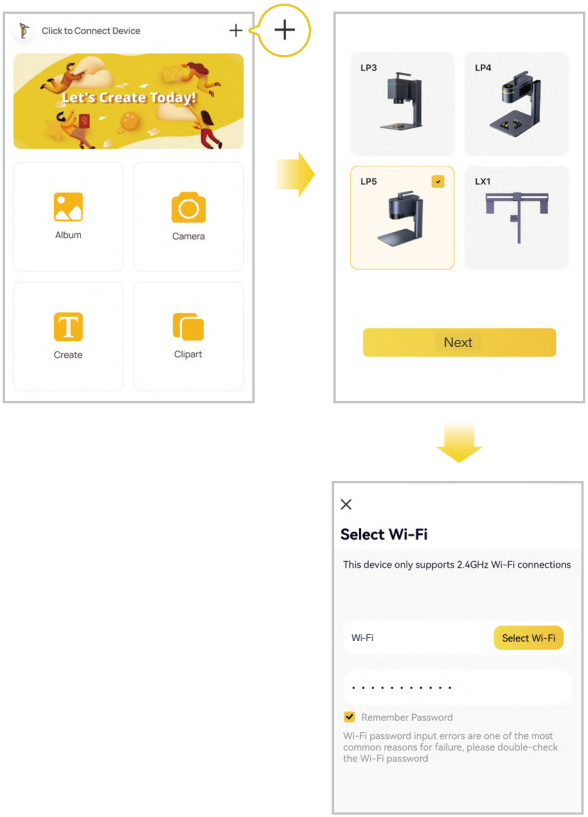

接続が成功した場合、レーザー本体のインジケーターは青色で点灯します

- 白色の点滅: ネットワークに接続されていません
- 白色の点灯: ネットワークのペアリングの準備が完了
- 青色の点滅: ネットワークに接続済み
- 青色の点灯: ソフトウェアに接続済み

PCソフトウェアに接続

方法1：1.5m USBケーブルを使用して直接接続します

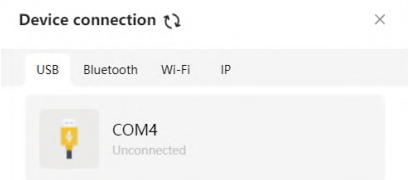

方法2: WiFi 経由で PC ソフトウェアに接続します (初回使用時、Wi-Fiを設定するまたはネットワークを変更する)

1 ワイヤレス接続を設定する前に、まず USB ケーブルを使用して彫刻機をコンピューターに接続する必要があります。このUSB接続により、マシンの WiFi 設定を行うことができます。

2 接続後、ソフトウェアの右上隅にある彫刻機の設定ページに入ります。「WiFi設定」を選択し、説明通りに彫刻機のWiFiネットワークを設定してください。

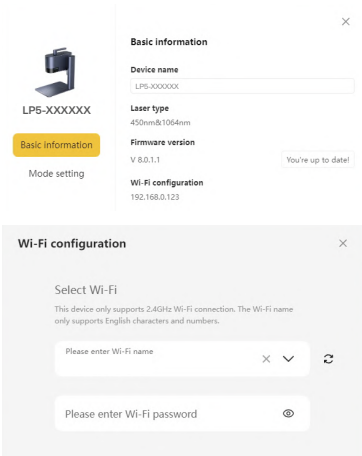

彫刻機とコンピューターの両方が同じ 2.4GHzWiFiネットワークにある必要があります。

彫刻機を使用する

デュアル赤点フォーカス（マニュアルフォーカス）

材料を底板の上に置きます。プレビュー モードを開始するか、アプリまたはPC ソフトウェアを使用してマシン設定で赤い点のフォーカス モードをオンにし、2つの赤いスポットが重なるまで調整するとフォーカスが完了します。

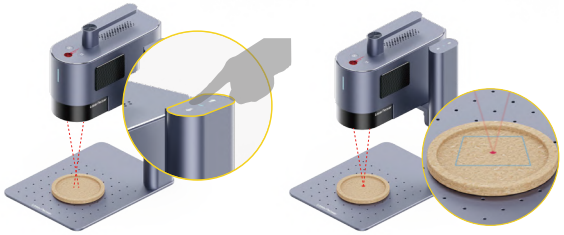

USBメモリを使用して彫刻する

USBメモリを挿入した後、PCソフトウェアまたはスマホアプリを使用してプロジェクトファイル (.lpbon) を選択し、プレビューして彫刻することができます。

非常停止

作業中にエラーや機械の故障が発生した場合は、非常停止ボタンを押して、接続を切断して、作業を停止してください。

操作権限とアクセス権

不正アクセスの被害を防ぐためには、セキュリティキーを取り外してロックできます。処理および関連機能のロックを解除するには、セキュリティキーを挿入してアクセスします。

多様な使用シーン

斜面彫刻

電動スタンドのノブを時計回りに緩め、レーザー本体の角度を調整してください。
斜面彫刻用にレーザー本体を位置に固定するには、ノブを反時計回りに締めてください。

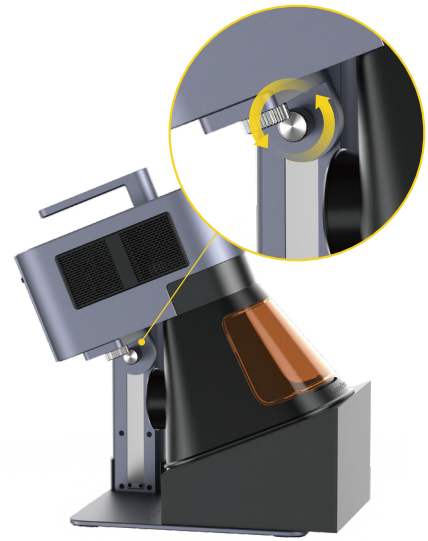

アクセサリーの使用

アクセサリーは別売品で、オンラインショップでお買い求めください。説明通りに本機を正しくに取付ください。

*機械への正しい位置決めとケーブル接続については、アクセサリーの説明書に従ってください。

ロータリーエクステンション

スライドエクステンション

バッチ処理

バッチ処理時、L型簡易治具により毎回同じ位置に材料を固定できます。 ネジを締めてポジショナーを台座底板に固定します。

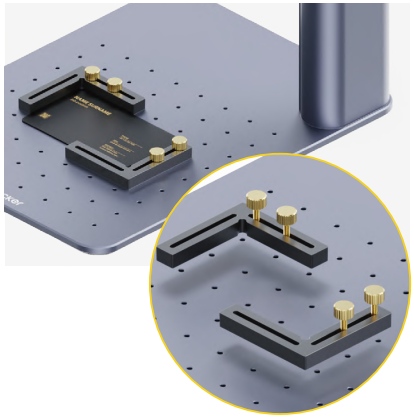

メンテナンス

フィールドレンズのメンテナンス

レーザー光の減衰が発生する場合であれば、例えば、彫刻の効果が浅かったり、凹凸があったりする場合、フィールドレンズが汚れているかどうかを確認してください。フィールドレンズにはアルコールを含ませた無塵布で拭き取ってください。

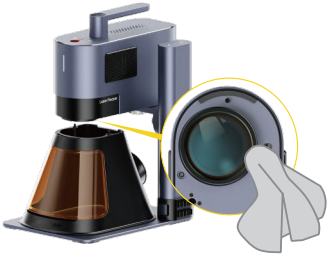

防塵フィルターの清掃

ほこりが溜まっている場合は、レーザー本体の左側カバーを取り外して、防塵フィルターを清掃してください。

※レーザー本体右側のフィルターは吸気フィルターのため取り外しできません。

円錐型の保護カバーの清掃

保護カバーから煙が出る場合、塵埃によって排気ファンや排煙口が詰まる可能性があります。排煙の効果を維持するため、ドライバーを使用して保護カバーからファンのネジを外し、清掃してください。

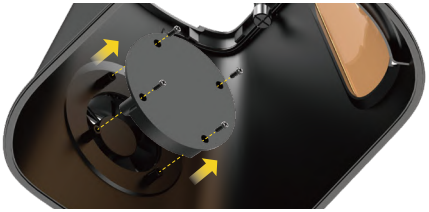

レーザー本体のレベリング

使用前にレーザー本体を水平にすることをお勧めします。水平でない場合は、六角レンチH2を使用して電動スタンドのアームにある2本のネジの締め付け具合を調整し、レーザー本体を水平にしてください。

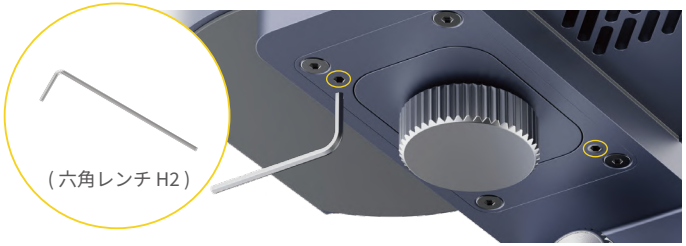

製品仕様

サイズ	本体: 255*98*1183mm　電動スタンド:198*286*323mm　円錐型の保護カバー:167*231*160mm（約）
重量	本体の重量:3.36kg（約）　電動スタンドの重量:2.28kg（約） 円錐型の保護カバーの重量: 0.38kg（約）　合計重量：6.02kg（約）
レーザーの種類＆パワー	20W 450nm 青色ダイオードレーザー 20W 1064nm ファイバーレーザー
作業範囲	120 x 160 mm（楕円形）　100*100mm(正方形)
外観	アルミニウム合金
プレビュー方式	長方形プレビュー/輪郭プレビュー/中心点プレビュー
利用可能な画像形式	PCソフトウェア: Gコード/ JPG /PNG /BMP /SVG /DXFなど モバイルアプリ: Gコード/JPG /PNG /SVG
通信方式	USB, Wi-Fi
サポートOS	iOS 9.0+、Android 7.0+、macOS 10+、Windows 10+、 しかもLightBurn と互換性あり
入力電力	DC(24V,7.5A) AC(100-240V,50-60Hz)180W
環境温度	温度：0°C-35°C　湿度：10%~95%/RH（非凝結性）
冷却システム	半導体冷却＆空気冷却
安全認証	CE /ROHS /FCC /FDA /NCC /KC /UKCA /TELEC /SRRC

免責事項およびアフターサービス

免責事項

LaserPecker LP5をご利用いただきありがとうございます。このマニュアルはお客様の安全、法的責任、権利に関連しています。製品を使用する前に、すべての安全上の注意事項と手順をよく読んでください。取扱説明書の内容を誤ったり、誤解等による誤操作により生じた損害については、LaserPecker (Hingin Technology Co., Ltd.) は一切の責任を負いません。

製品に対しての処置方法と条件等は当社管理の対象外である為、下記により発生した人の負傷や、物の損失と製品の損害などに対しても、LaserPeckerとして責任を一切負わないものとします。

- 不適切な操作、製品ガイドの指示に従わない操作、またはその他の不確実な要因により引き起こされた人身傷害、財産損失、および製品の損傷。
- ユーザーがLaserPecker製品を使用して作成した作品が、第三者の知的財産権を侵害したり、関連法令に違反したりする場合。
- 製品に対してのユーザーの取付や、輸送、保管、使用、修理或いは処置方法と条件等は当社管理の対象外である為、左記により発生した人の負傷や、物の損失と製品の損害などに対しても、LaserPeckerは責任を一切負わないものとします。
- すべての LaserPecker公式からの素材は安全性テストを受けており、本機と互換性があります。ユーザーが LaserPecker 公式以外の素材を使用した場合、LaserPecker は素材の安全性や彫刻の品質について責任を負いません。

この取扱説明の著作権は LaserPecker に帰属します。すべての権利が LaserPecker に留保されています。LaserPecker から別途書面による許可を与えていない限り、文書を複製、譲渡、販売することにより、文書またはその一部を使用したり、他者に使用させたりすることはできません。ユーザーは、LaserPecker LP5 を操作するための手順としてのみ、この取扱説明とその内容を参照する必要があります。この取扱説明を他の目的で使用しないでください。

LaserPecker