LaserPecker

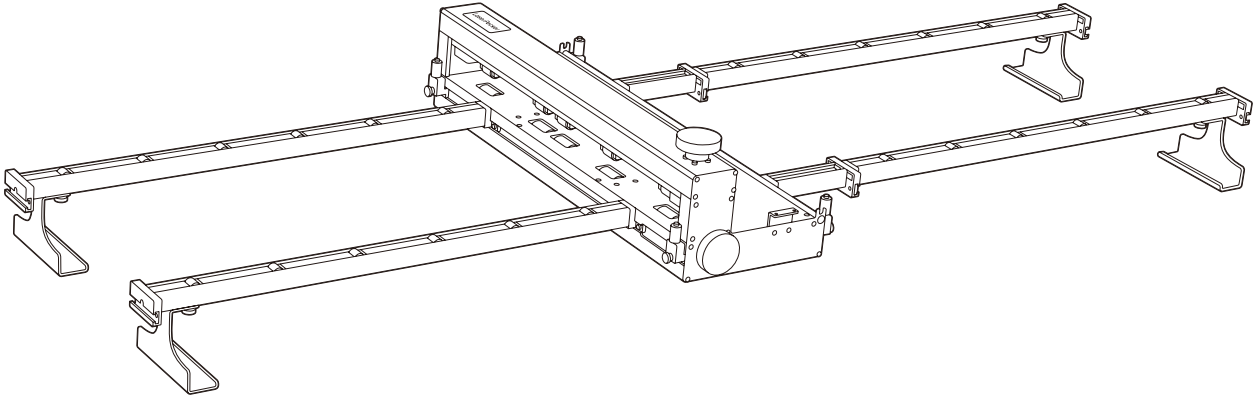

CONVEYOR FEEDER BASE KIT

v1.0

使用说明书 | User Manual | 取扱説明書 | 사용 설명서 | 使用說明書

LaserPecker

中文简体 ---------- 01

English ---------- 22

日本語 ---------- 43

한국어 ---------- 64

中文繁體 ---------- 85

目錄

安全規範 ---------- 85

產品簡介 ---------- 86

售後服務 ---------- 86

產品清單 ---------- 87

產品結構 ---------- 88

快速安裝 ---------- 89

產品使用 ---------- 97

保養與維護 ---------- 103

配件使用 ---------- 104

免責聲明及版權說明 ---------- 105

安全規範

使用前請先閱讀

送料配件需要與 LaserPecker LX2 主機、增高底座組合使用。安裝或加工前，請確認各部件已正確安裝，設備放置平穩，送料通道無阻擋。

為保證安全，請注意以下事項：

- 先斷電，再安裝。
  安裝、拆卸或連接送料配件前，請關閉 LX2 主機電源，避免接口、電機或控制板損壞。
- 使用前檢查設備狀態。
  請確認主機、增高底座、送料配件、延長桿、延長桿底座、短桿、連接線無鬆動、變形、破損或異常磨損。
- 保持送料路徑順暢。
  請整理好電源線、連接線、排煙管和桌面雜物，避免材料在進出過程中被阻擋、刮蹭或卡住。
- 加工過程必須有人看守。
  長材料送料過程中可能出現跑偏、翹起、卡料或燃燒風險，請勿讓設備在無人看管狀態下運行。
- 及時清理碎屑和殘留物。
  木屑、紙屑、粉塵、膠渣等殘留物可能被雷射點燃，請保持主機內部、送料器和導軌區域清潔。
- 禁止加工危險材料。
  請勿加工PVC、乙烯基、含氯/含氟材料、未知塑膠、易燃易爆材料或會釋放有毒、有害、腐蝕性氣體的材料。
- 不要加工成分不明的材料。
  加工前請確認材料類型；不確定時，請勿加工。建議先使用邊角料進行小範圍測試。
- 異常時立即停止。
  如出現明火、異常煙霧、刺鼻氣味、材料跑偏/卡住、設備異響或疑似雷射洩漏的情況，請立即暫停，必要時按下急停按鈕並切斷電源。

安全規範

- 遠離運動和雷射區域。
  設備運行時，請勿將手、頭髮、衣物、工具或其他物品伸入送料器、導軌、壓輪或雷射工作區域。
- 請勿繞過安全保護。
  請勿拆除、遮擋、短接或改裝LX2 的門蓋檢測、急停、防護罩等安全結構。使用過程中如打開上蓋或前門，設備應暫停加工。
- 注意使用環境。
  請在 0 °C–35 °C 環境中使用，在 0 °C–45 °C 環境中儲存。請勿在低於 0 °C 的環境中運行設備。
- 保證長材料有支撐。
  加工長板材時，請確保材料前後兩端有穩定支撐，避免材料下垂、滑落、翹起導致設備移動。

產品簡介

送料配件是一款搭配LaserPecker LX2 主機與增高底座使用的長幅面加工配件。安裝後，主機負責 X 軸方向運動，送料配件負責 Y 軸方向送料運動，可輔助長條形、板材類或柔性材料在加工過程中按指定方向移動，從而實現超出主機單次加工區域的長幅面雕刻或切割。

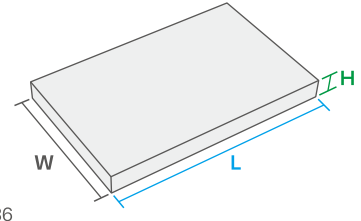

如需加工更長的材料,可另行購買延長桿,延長加工長度。

0 mm<L≤1200 mm
0 mm<H≤15 mm
0 mm<W≤480 mm

售後服務

技術支援

本產品提供線上技術支援服務。若在使用過程中遇到任何問題，請隨時聯繫我們，我們將盡快回覆您。
YouTube: @Laser Pecker
Facebook社團:LaserPecker LX2 Official Group

視頻教程

掃描下方的二維碼來獲取送料配件安裝教程。

產品清單

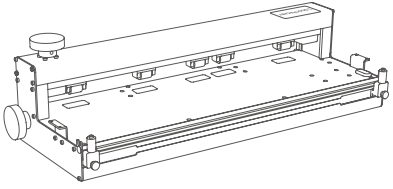

送料配件主體 × 1

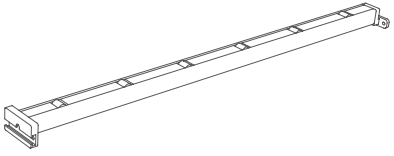

延長桿 × 4

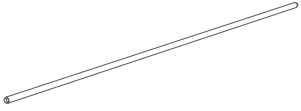

壓料桿 × 1

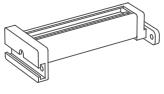

短桿 × 2

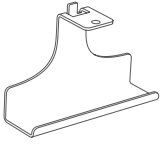

延長桿底座 × 4

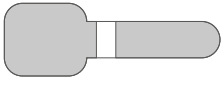

魔術貼綁帶 × 2



H2.5內六角扳手 × 1

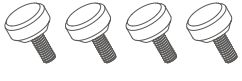

M6*6 手擰螺絲 × 4



M4*6 手擰螺絲 × 12



M3*6 六角螺絲 × 4

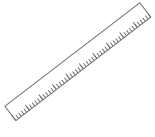

木尺 × 1



用戶手冊 × 1

產品結構

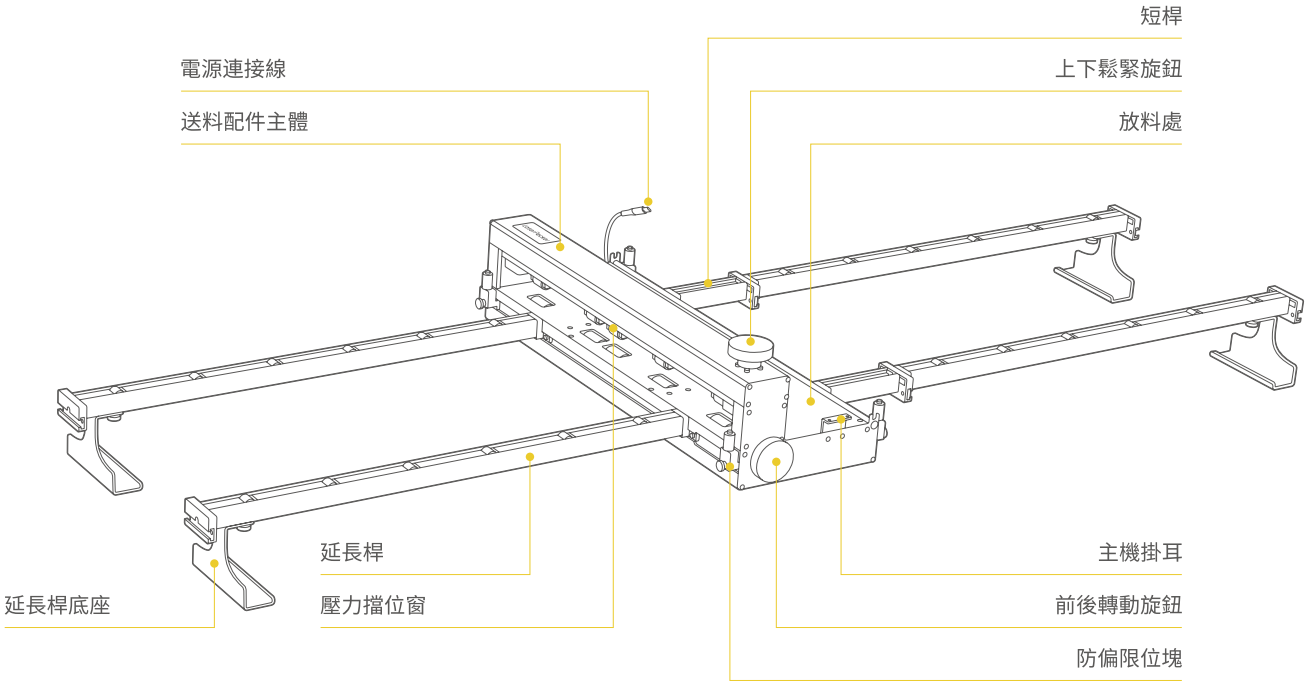
短桿
電源連接線
上下鬆緊旋鈕
送料配件主體
放料處
延長桿
主機掛耳
延長桿底座
壓力擋位窗
前後轉動旋鈕
防偏限位塊

快速安裝

1、打開增高底座的前後門。

安裝送料配件前，需要先安裝增高底座。(增高底座需另行購買)。

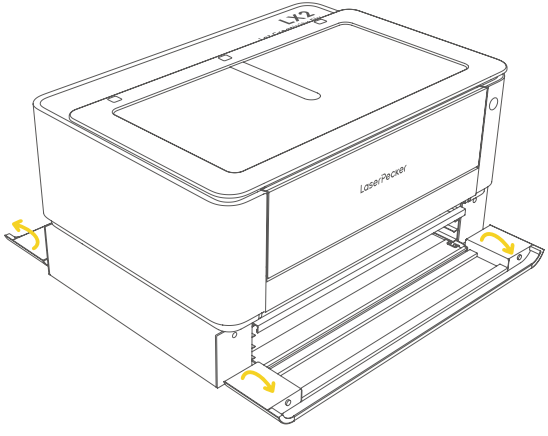

2、將底板移至增高底座的最下層。

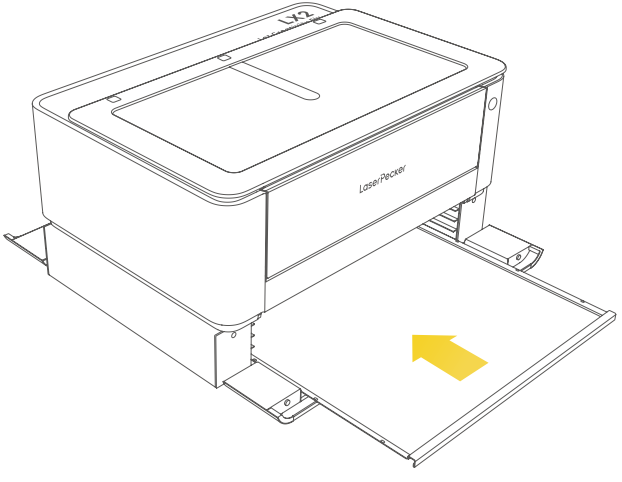

快速安裝

3、從增高底座前門放入送料配件。

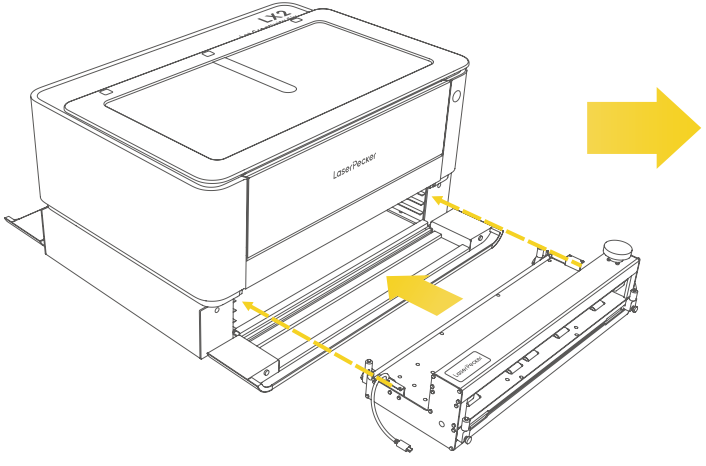

4、將送料配件兩側的主機掛耳對準增高底座的圖示層放入。

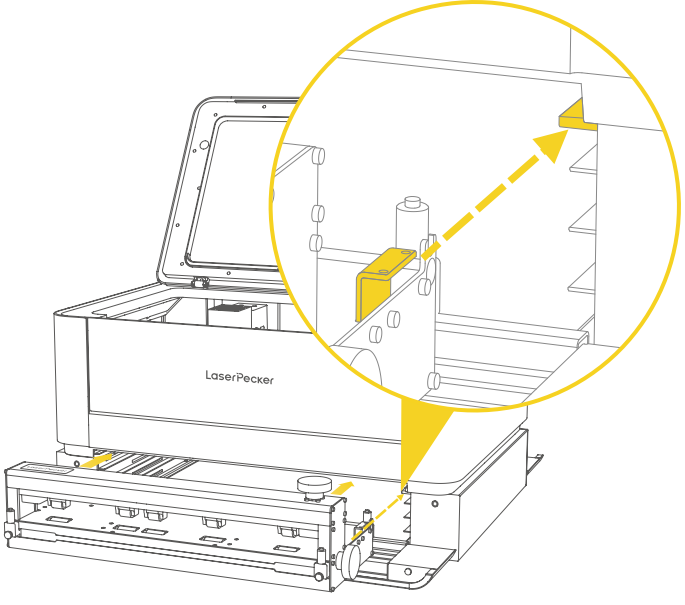

快速安裝

5、送料配件的主機掛耳對準增高底座孔位，左右各放入兩顆M3*6六角螺絲。使用H2.5內六角扳手擰緊。

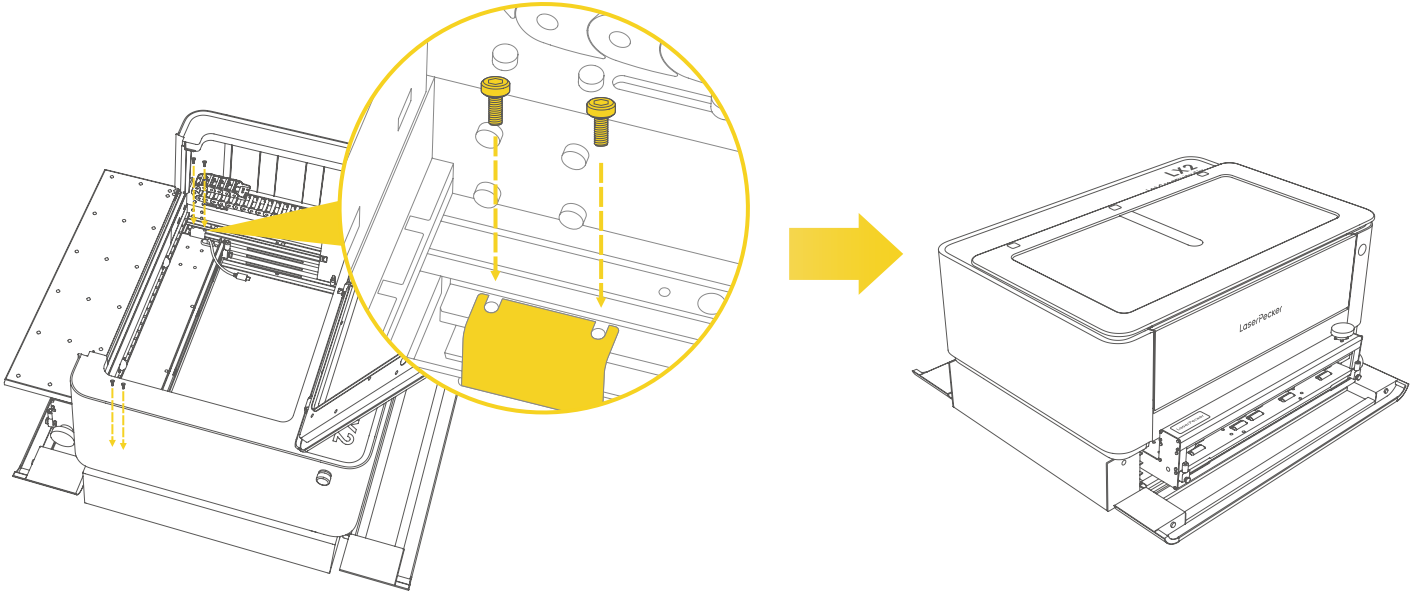

快速安裝

6、將滑動內槽的T型螺母推到延長桿連接A端。

連接件A端　　連接件B端

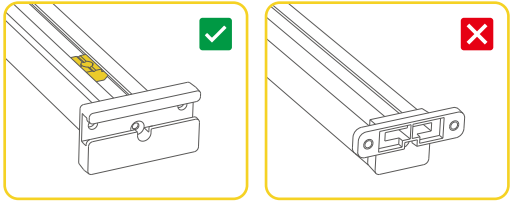

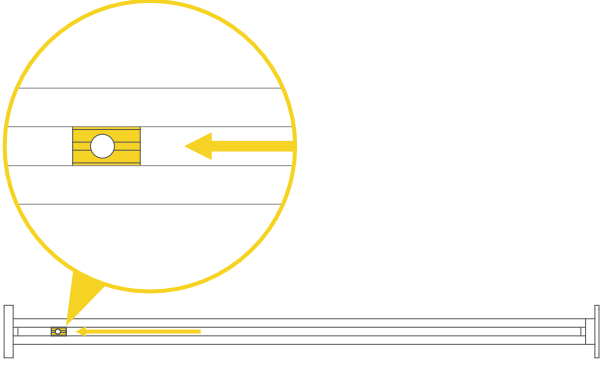

7、將延長桿底座孔位對準延長桿T型螺母，使用M6*6手擰螺絲擰緊。
（四根延長桿都以同樣的方法安裝）。

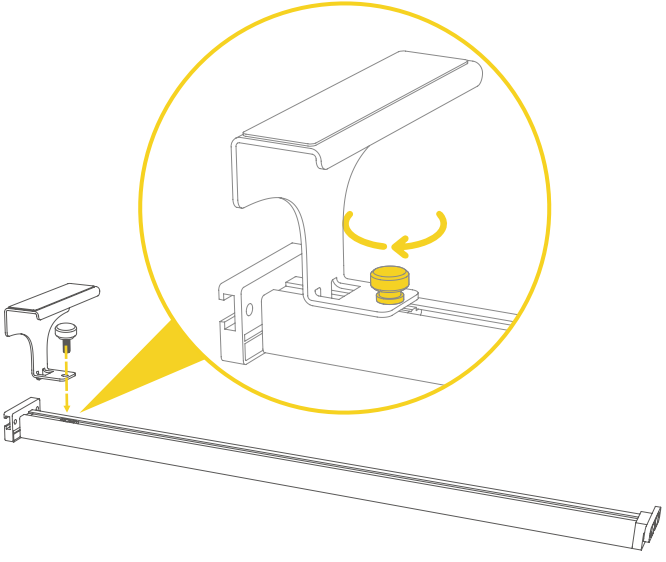

快速安裝

8、延長桿對準主機兩端卡槽放入。

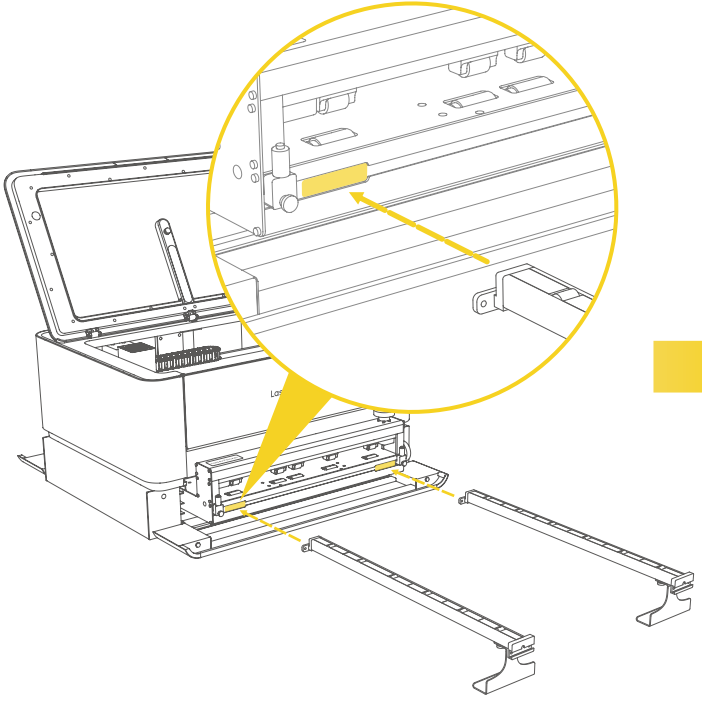

9、沿著卡槽往裡推至合適位置。

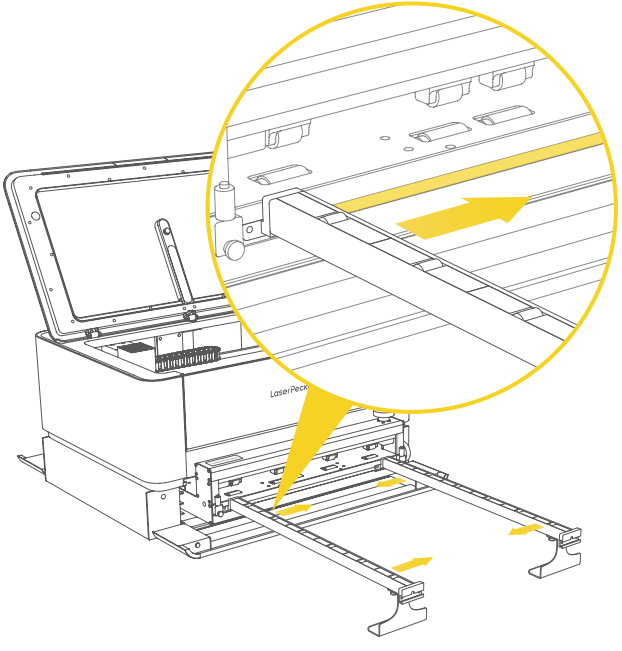

快速安裝

10、使用M4*6手擰螺絲擰緊。

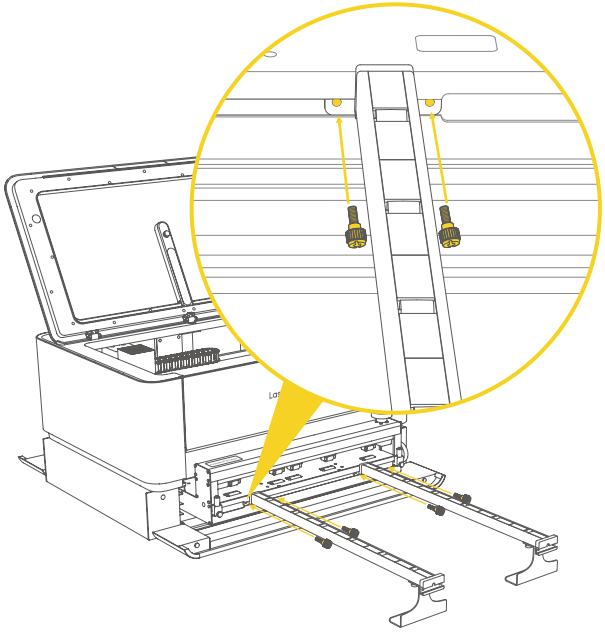

11、按圖示將延長桿連接件B端與短桿連接件A端連接在一起。

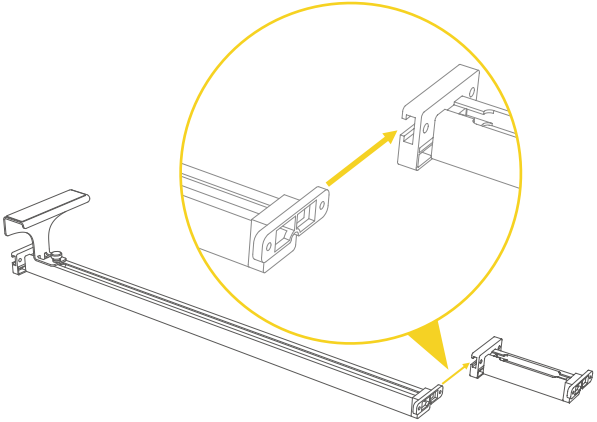

注意短桿的正反方向。

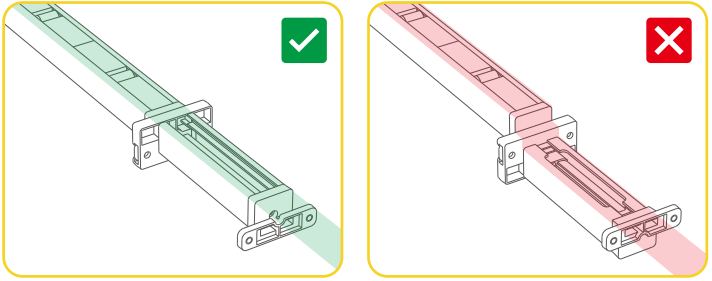

快速安裝

12、使用M4*6手擰螺絲擰緊。

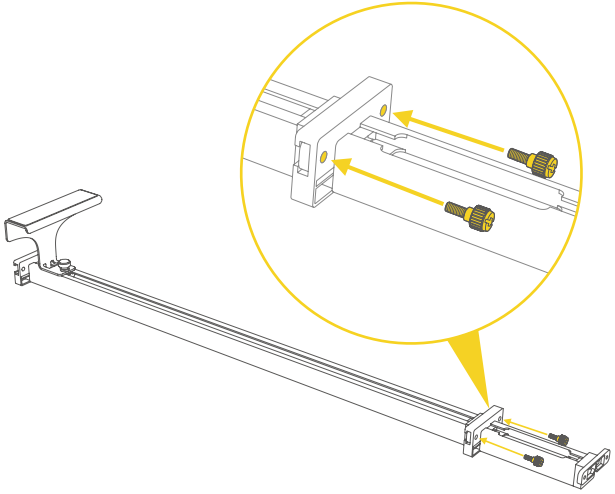

13、按照步驟8-10的方法，將延長桿安裝到送料配件的另一邊。

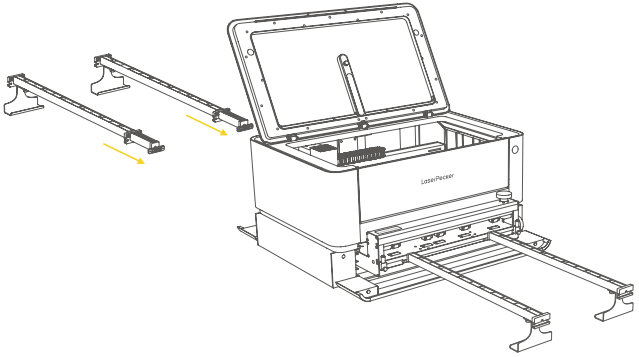

注意兩邊延長桿之間的寬度需要保持一致且與機器邊緣平行。

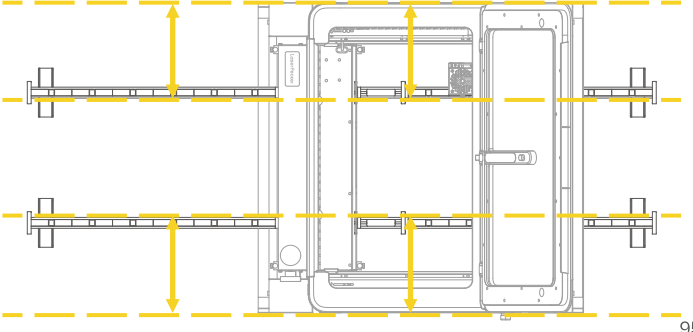

14、連接電源。(連接送料配件前, 請先關閉LX2的電源, 以免損壞機器)。

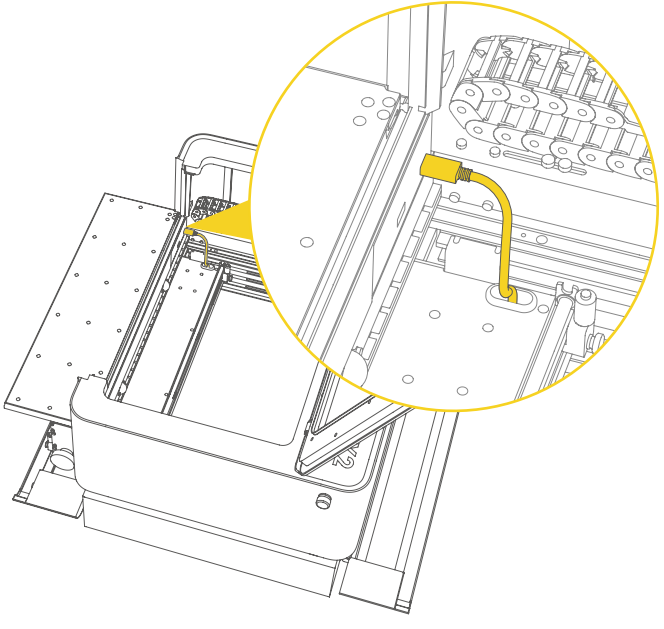

15、為避免線材干涉, 雕刻物體前後傳送運動, 將理線魔術貼粘在機器背部合適的位置, 並將線材梳理整齊。

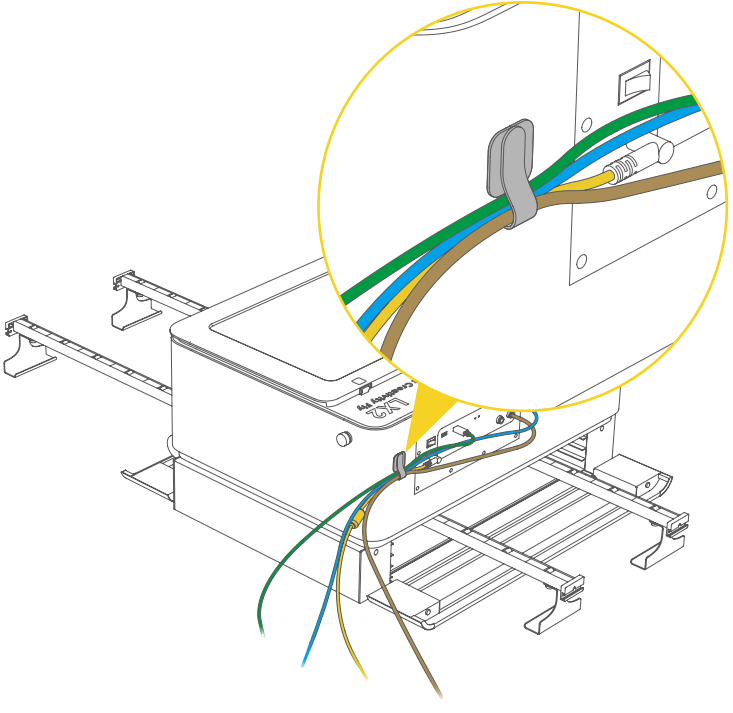

硬質材料

1、放入加工材料。

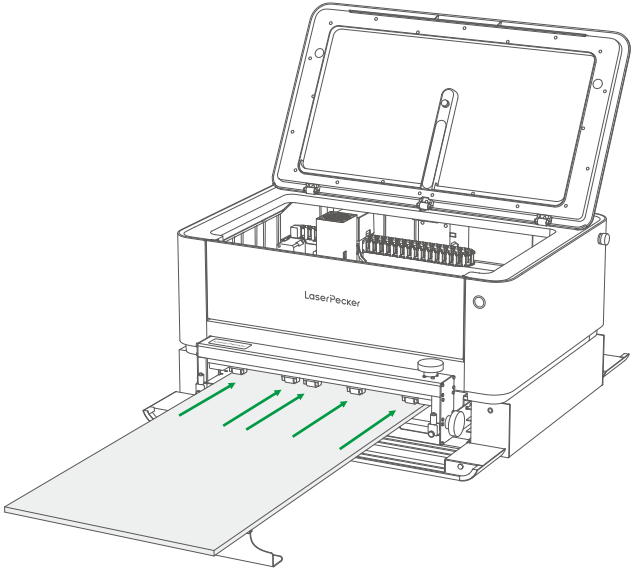

注意事項

(1) 請使用平整、無翹邊的加工材料。
(2) 傳送導軌的間距需根據待加工材料的寬度進行匹配調節，確保材料在輸送過程中不會發生圖案失真的情況。
(3) 確保材料側邊與網格豎線平行，以防止加工圖案歪斜。

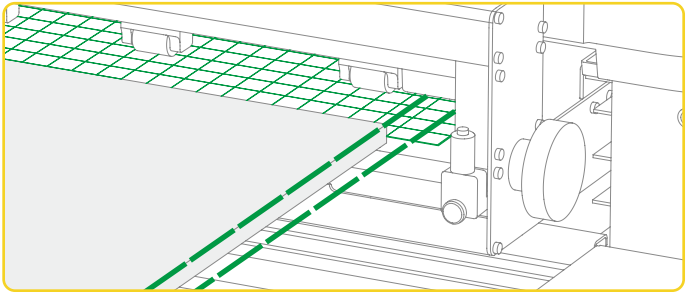

(4) 確保材料完全覆蓋下壓輪，避免傳送過程中發生移位。

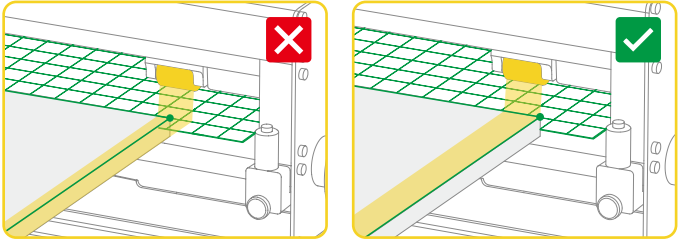

產品使用

(5) 材料懸空的長度不宜超過400 mm。

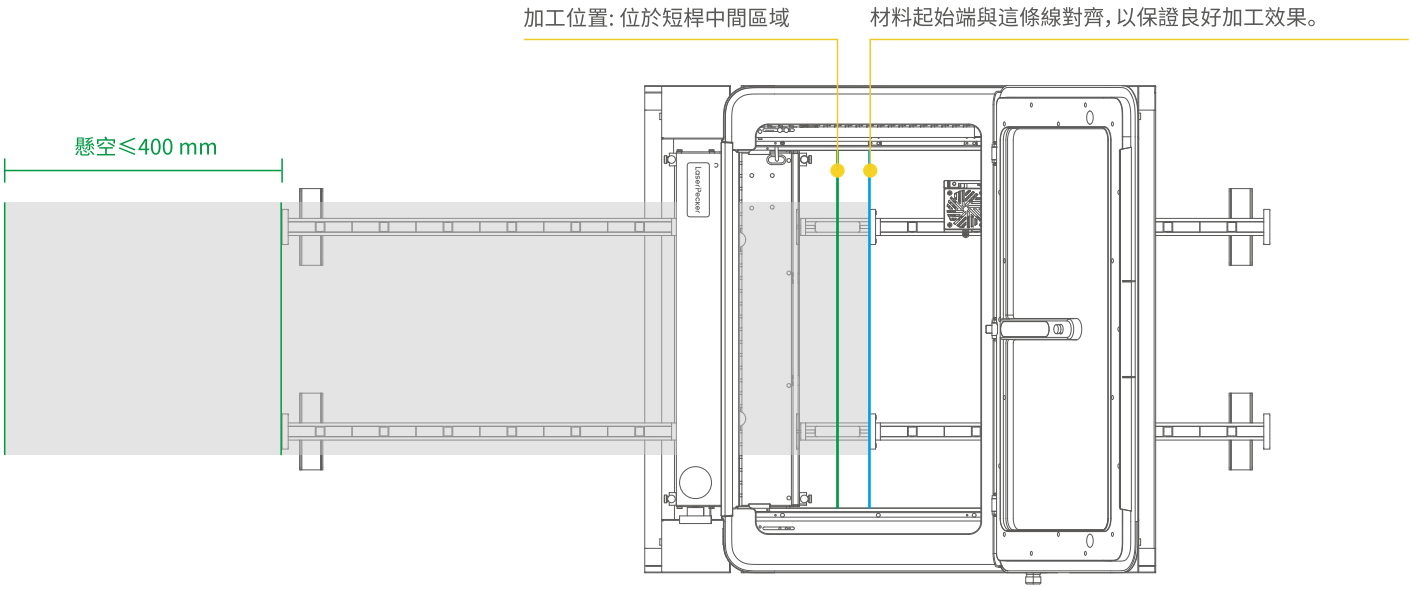

2、根據加工材料的寬度，調整四個防偏限位塊的位置，使限位塊緊貼材料邊緣，然後逐個順時針擰緊螺絲，避免雕刻物在雕刻中左右滑動。

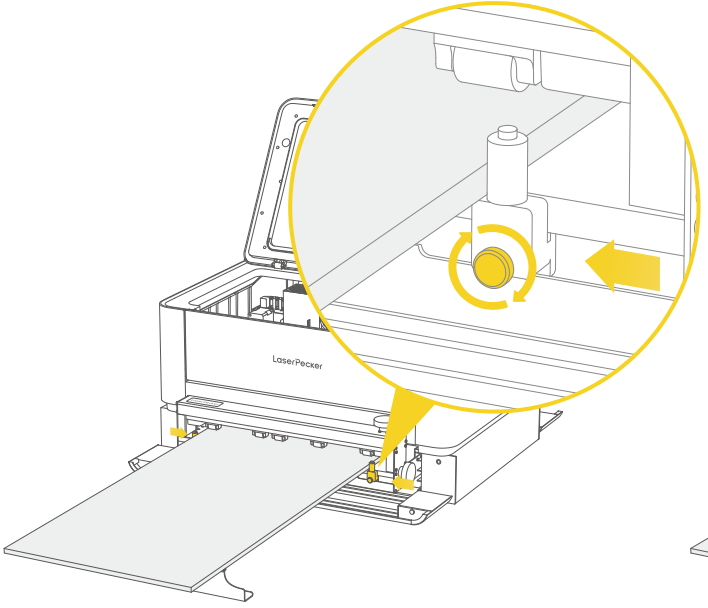

注意事項

前後防偏限位塊之間的寬度需要保持一致且與網格豎線平行，以防止加工圖案歪斜。

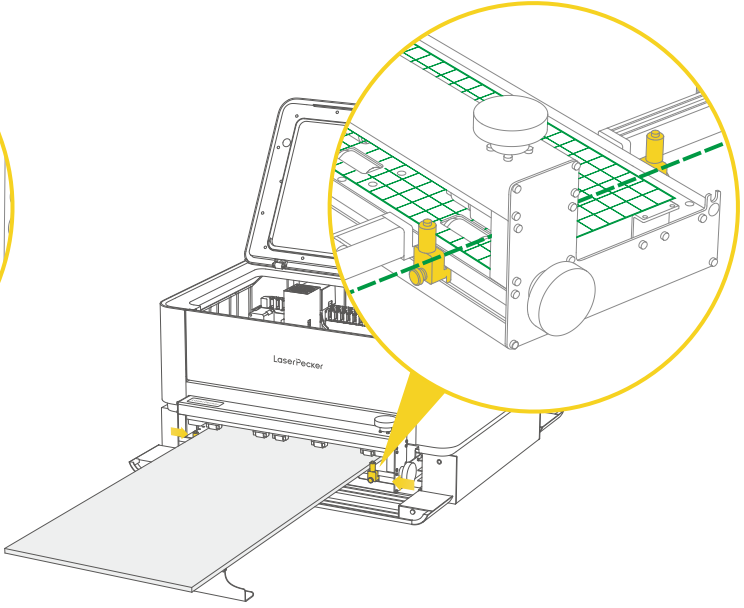

3、旋轉圖示中的旋鈕，可以壓緊壓輪，壓緊程度可根據材料類型進行調節，
參考右側壓力檔位推薦表，調整到合適壓力檔位。

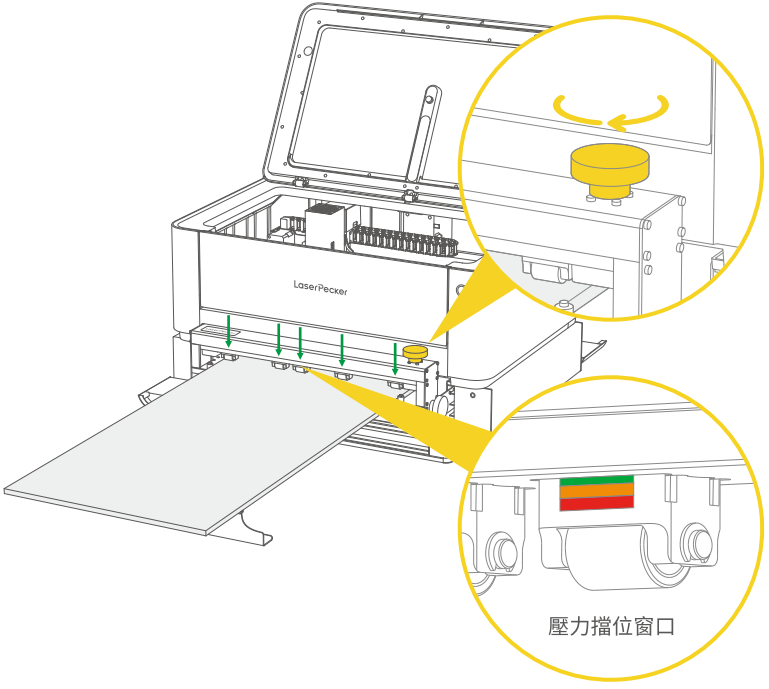

常用材料壓力擋推薦表

根據您的實際情況，參考下表調節對應壓力值。

材料名稱	厚度	壓力擋
椴木板	3 mm	
椴木板	6 mm	
椴木板	15 mm	
亞克力	3 mm	
亞克力	6 mm	
亞克力	15 mm	
纖維板	3 mm	
纖維板	6 mm	
纖維板	15 mm	

4、旋轉前後轉動旋鈕，可推入或推出微調材料位置，並檢查材料是否壓緊，防止打滑。

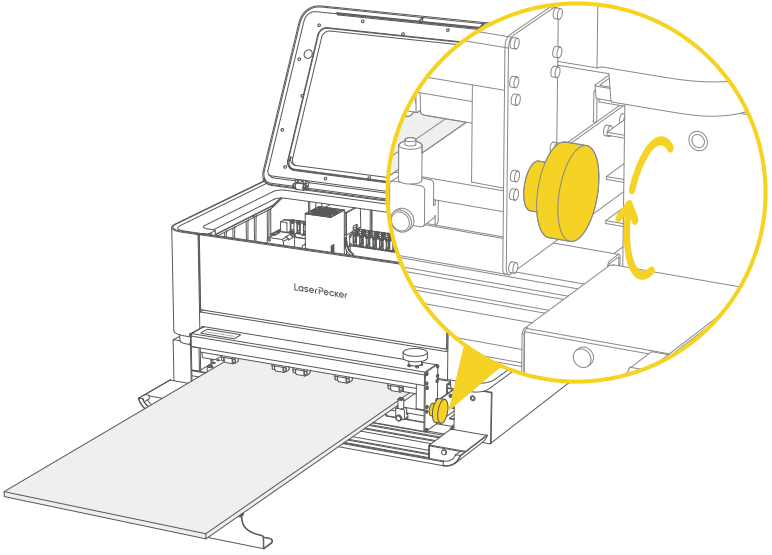

注意事項

為了確保送料過程中材料可以正常回退，建議材料的加工區域距離末端邊緣至少250 mm。

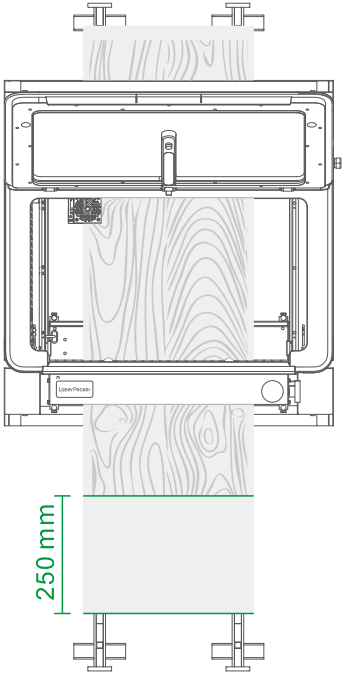

產品使用

軟質材料

1、加工軟質材料(例如紙張、軟木板等)時，請將加工材料粘在硬質材料後再進行加工。

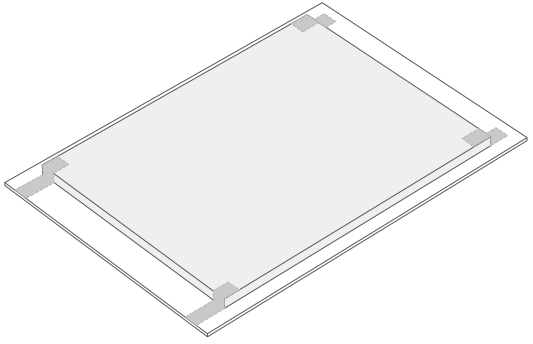

2、加工薄片軟材料，需要使用壓料桿撫平材料。

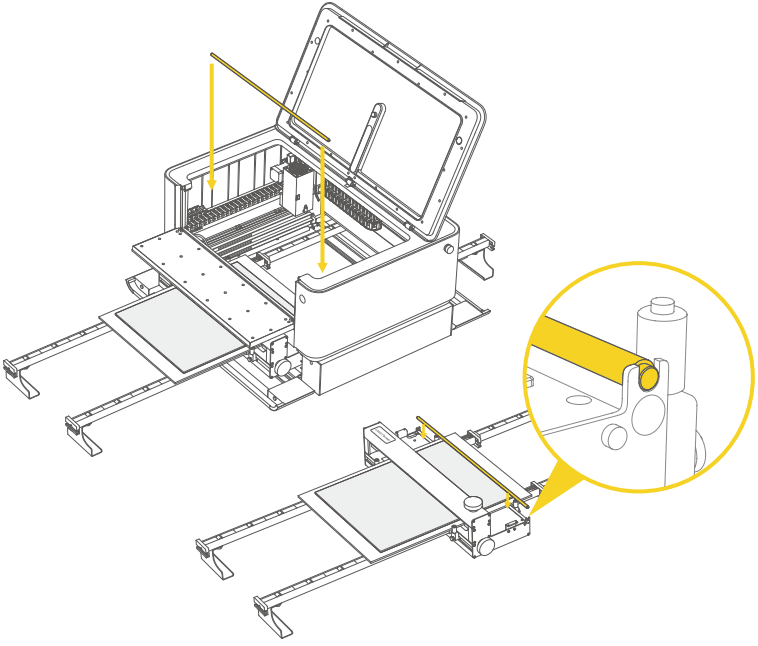

保養與維護

設備長期運行後，如發現下方壓輪表面積聚污物，需先翻轉送料組件，再轉動調節旋鈕並使用毛刷清潔壓輪表面。

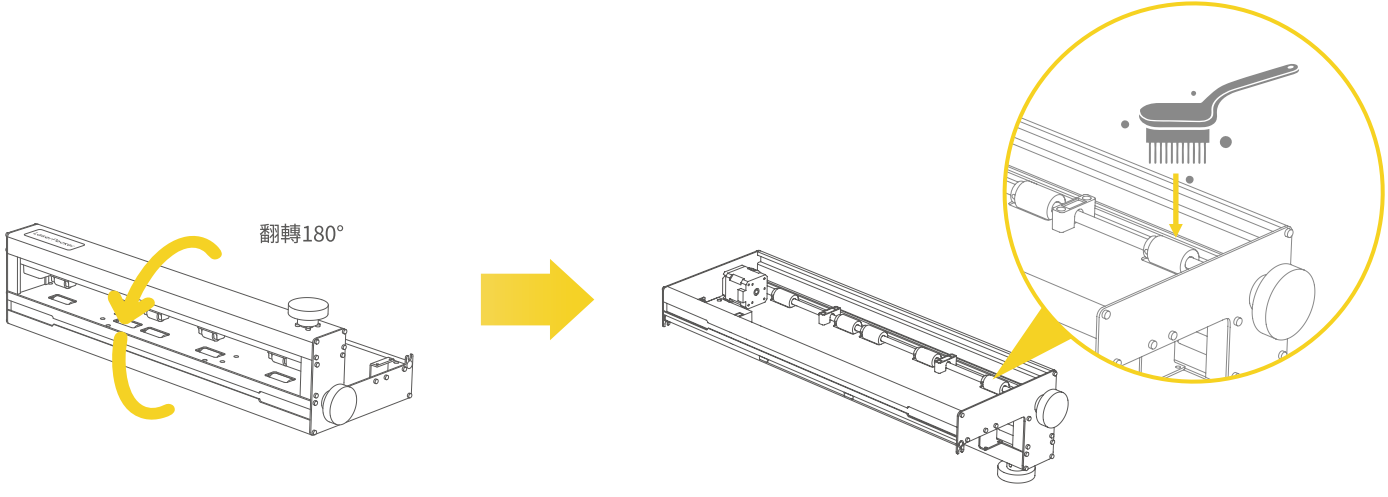

配件使用（選配）

如需加工更長的材料，可另行購買延長桿，最長可加工3 m長材料。
將延長桿連接在一起，使用M4*6手擰螺絲擰緊。

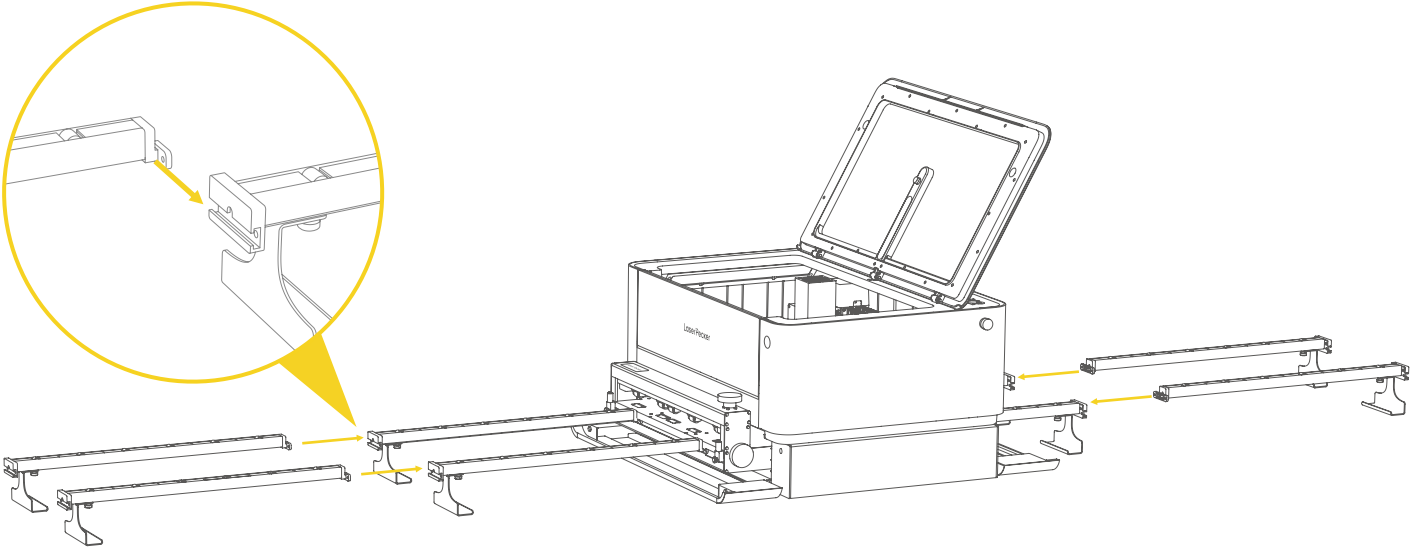

免責聲明及版權說明

免責聲明

感謝您購買LaserPecker，本說明書內所提及的內容關係到您的安全及合法責任與權益，請在使用該產品前仔細閱讀並理解說明書中的內容。若未按本說明書內的指引操作將可能導致雕刻效果不佳或對產品及周邊物品造成損壞等影響，請務必重視確保操作該產品的使用人員均熟知並理解本說明書的內容。一旦使用該產品，即視為您已仔細閱讀並理解本說明書內的全部內容，理解、認可和接受本聲明的全部內容。如因個人操作不當或未按本說明書的指引操作導致的人身傷害、財產損失及產品損壞等後果，一切責任由個人承擔，深圳市嗨興科技有限公司不承擔相關的任何責任。

鑑於用戶對本產品的使用條件和方式不在LaserPecker可控範圍內，如發生以下任一情形，相關後果由用戶自行承擔，LaserPecker不承擔任何責任：

- 因用戶個人操作不當、未遵循產品指南操作或者受其他不確定因素影響等原因導致的人身傷害、財產損失及產品損壞等。
- 用戶使用LaserPecker產品製作的物品侵犯了第三方的知識產權或者違反了相關法律法規。
- 本設備在安裝、運輸、儲存、使用、維護和處置過程中，可能造成人身傷害、財產損失或產品損壞。
- LaserPecker的所有官方耗材均適配本產品且經安全性測試。若用戶搭配非LaserPecker官方耗材使用本產品，LaserPecker不對材料安全性或者雕刻質量承擔任何責任。

版權說明

- 本手冊著作權為本產品所涉及的軟體和硬體的所屬權利，均歸深圳市嗨興科技有限公司(以下簡稱[嗨興科技])所有。LaserPecker為嗨興科技註冊的商標。
- 本手冊資訊如有更改恕不通知；且本手冊資訊並不構成本公司的承諾。請參考我們的網頁(https://www.laserpecker.net)以了解最即時的更新。除購買本產品的本人使用外，如無本公司的書面許可，本手冊的內容不得以任何形式或因任何目的而進行重寫和轉發。

LaserPecker